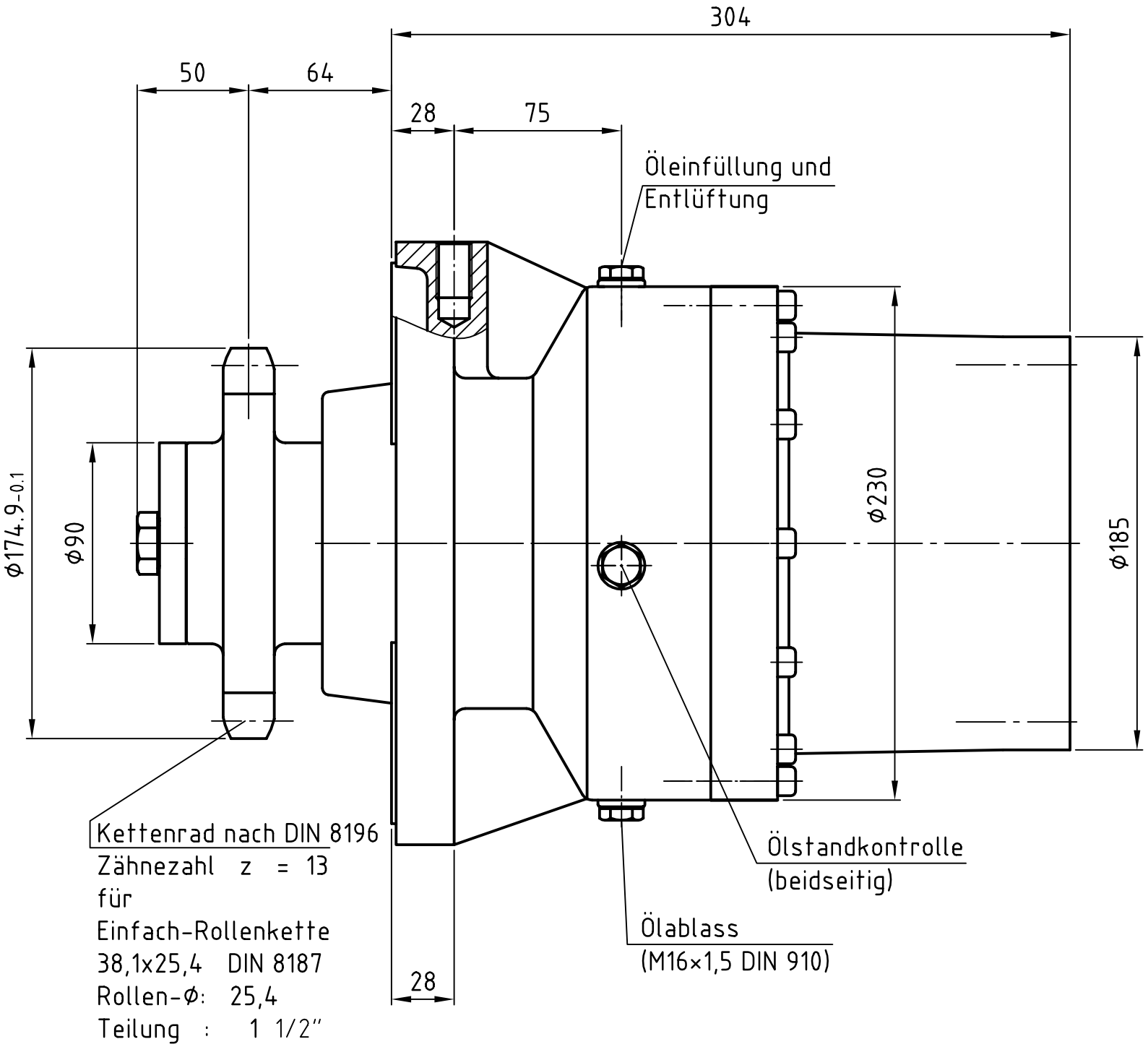

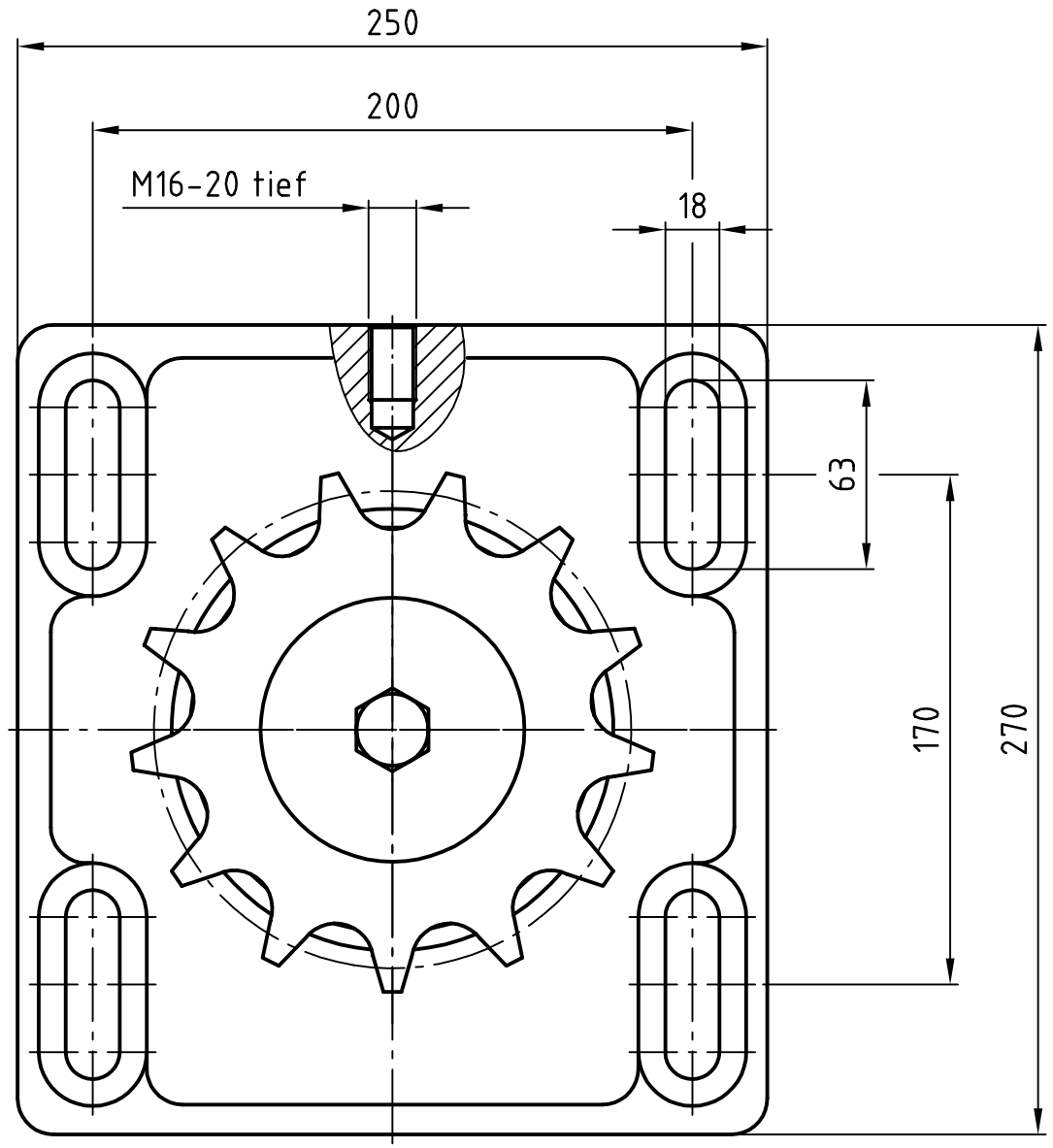

Auslegungsdaten:

Motoranschluss passend für Danfossmotor OMT315

Übersetzung i = 5,71

Antriebsdrehmoment: M1 = 740 Nm (bei 150 bar; Verzahnungsauslegung für 6000 St.)
M1max = 1035 Nm (bei 210 bar; Verzahnungsauslegung für 150 St.)

Abtriebsdrehmoment: M2 = 4228,5 Nm (bei 150 bar)
M2max = 5914,3 Nm (bei 250 bar)

Antriebsdrehzahl : nan = 175 1/min

Radiallast durch Kettenrad : FR = 49547 N (bei 150 bar)

Radiallast durch Kettenrad : FR = 69309 N (bei 210 bar)

Ölsorte : ISO VG 150

Index	Änderung	Datum	Name

Änderungen nur über CAD

brinkmann

Gebr. Brinkmann GmbH
Maschinen-und Zahnräderfabrik
Remmighauser Straße 85
D-32760 Detmold

Format: Din a3

(Halbzeug-, Modell-, Gesenk-Nr.)

(Artikel-Nr./Rohteil)

Maßstab: 1:2.5

Gewicht:

	Datum	Name
Bearb.	24.03.05	dklare
Gepr.	24.03.05	D.Kl.
Norm		

Urheberschutzvermerk DIN 34, vollständige Fassung.

Allgemeintoleranzen nach ISO 2768-mK

Datei:

Auftrags-Nr.:

(Artikel-Nr.) 1-0311-1061

(Code)

(Benennung) Planetengetriebe

(Zeichnungsnummer) GB1314C

(Werkstoff)

Blatt 1 / 1 Bl

Ers.f.:

Ers.d.:

WA-Nr.:

Menge: