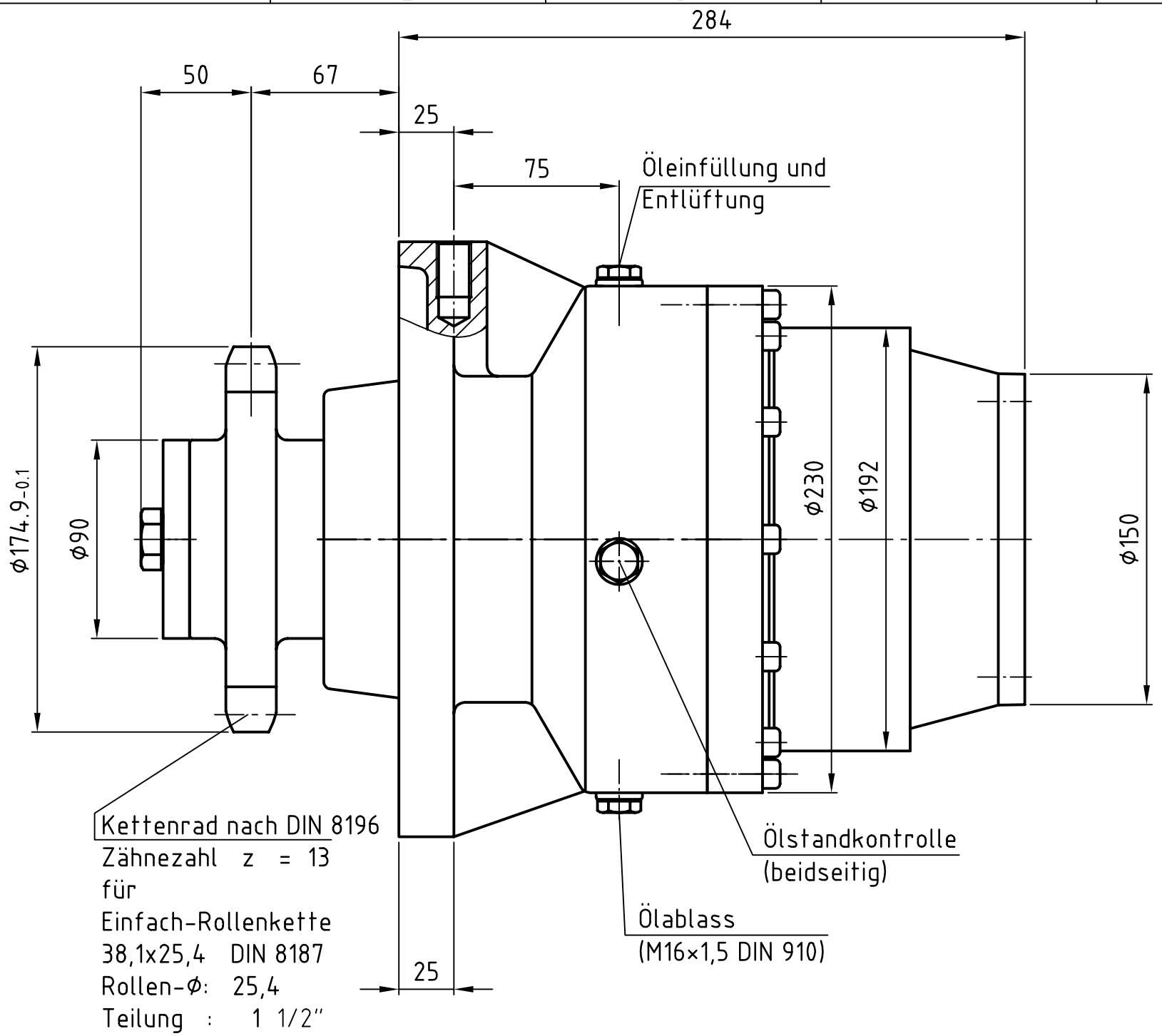

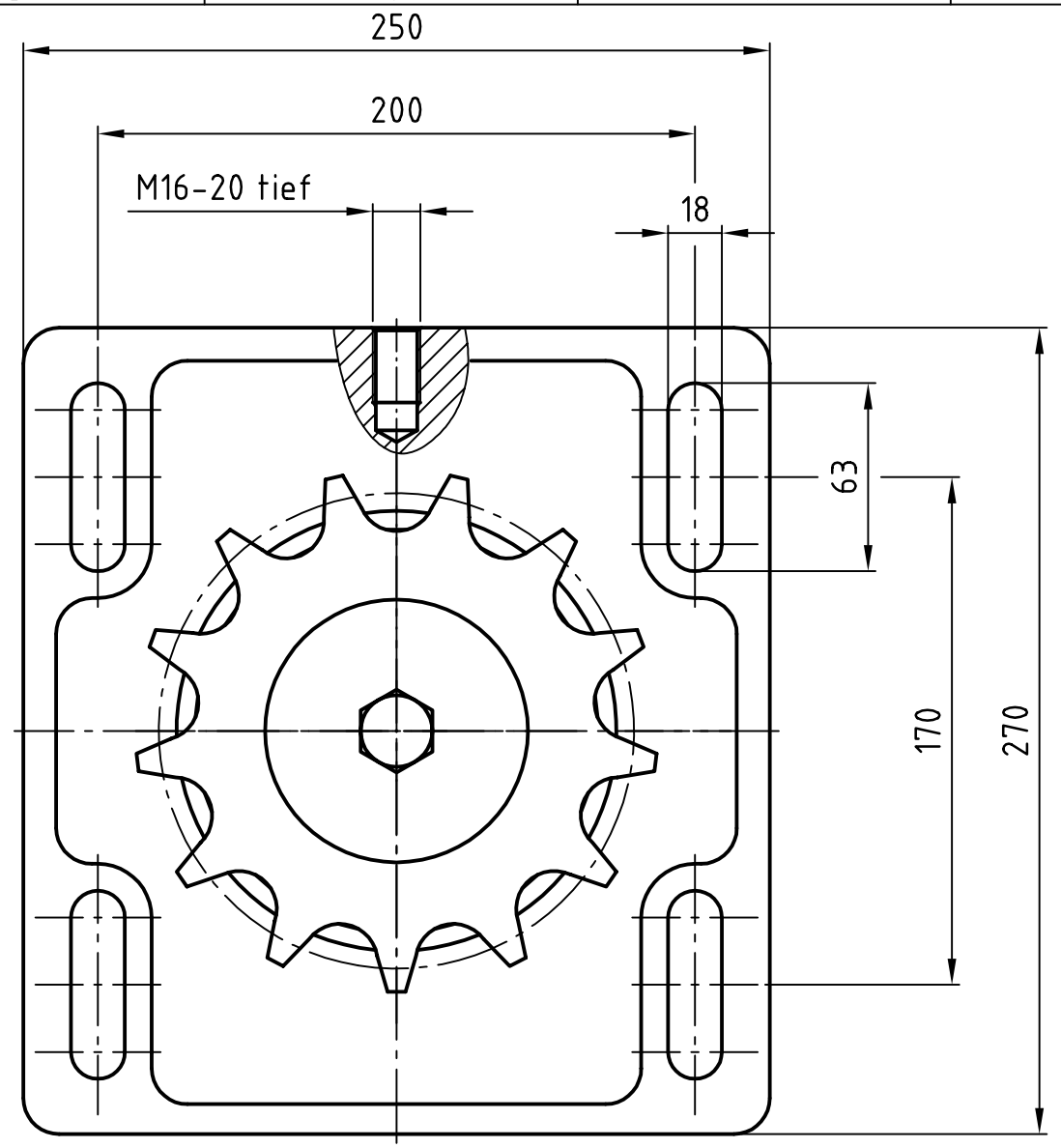

Auslegungsdaten:

Motoranschluss passend für Hydromotor A2FM32

Übersetzung i = 20,5

Antriebsdrehmoment: M1 = 96,7 Nm (bei 200 bar; Verzahnungsauslegung für 6000 St.)
M1max = 120,8 Nm (bei 250 bar; Verzahnungsauslegung für 600 St.)

Abtriebsdrehmoment: M2 = 1982 Nm (bei 200 bar)
M2max = 2476 Nm (bei 250 bar)

Antriebsdrehzahl : n1 = 2558 1/min
nmax = 3717 1/min

Radiallast durch Kettenrad : FR = 25264 N (bei 200 bar)

Ölsorte : ISO VG 150

Index	Änderung	Datum	Name

Änderungen nur über CAD

brinkmann

Gebr. Brinkmann GmbH
Maschinen-und Zahnräderfabrik
Remmighauser Straße 85
D-32760 Detmold

Format: Din a3

(Halbzeug-, Modell-, Gesenk-Nr.)

(Artikel-Nr./Rohteil)

Maßstab: 1:2.5

Gewicht:

	Datum	Name
Bearb.	25.05.04	dklare
Gepr.	27.05.04	D.Kl.
Norm		

Urheberschutzvermerk DIN 34, vollständige Fassung.

Allgemeintoleranzen nach ISO 2768-mK

Datei:

Auftrags-Nr.:

(Artikel-Nr.) 1-0321-1084

(Code)

(Benennung) Planetengetriebe

(Zeichnungsnummer) GB1315C

(Werkstoff)

Blatt 1 / 1 Bl

Ers.f.:

Ers.d.:

WA-Nr.:

Menge: